Numatoma (2028 m.) Šalčininkų miesto nuotekų valyklos informacinė schema

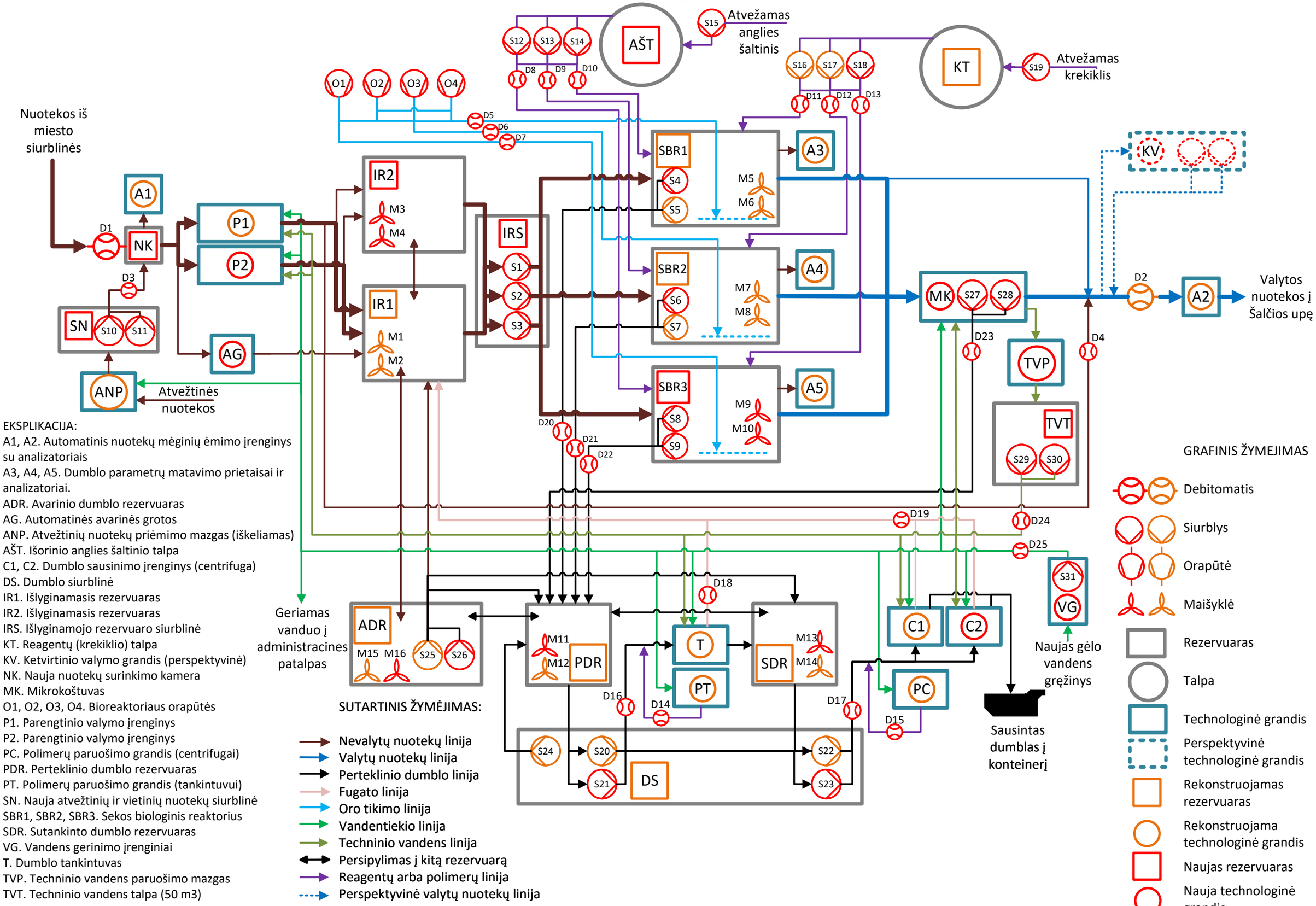

EKSPLIKACIJA:
A1, A2. Automatinis nuotekų mėginių ėmimo įrenginys su analizatoriais
A3, A4, A5. Dumblo parametrų matavimo prietaisai ir analizatoriai.
ADR. Avarinio dumblo rezervuaras
AG. Automatinės avarinės grotos
ANP. Atvežtinių nuotekų priėmimo mazgas (iškeliamas)
AŠT. Išorinio anglies šaltinio talpa
C1, C2. Dumblo sausinimo įrenginys (centrifuga)
DS. Dumblo siurblinė
IR1. Išlyginamasis rezervuaras
IR2. Išlyginamasis rezervuaras
IRS. Išlyginamojo rezervuaro siurblinė
KT. Reagentų (krekiklio) talpa
KV. Ketvirtinio valymo grandis (perspektyvinė)
NK. Nauja nuotekų surinkimo kamera
MK. Mikrokoštuvas
O1, O2, O3, O4. Bioreaktoriaus orapūtės
P1. Parengtinio valymo įrenginys
P2. Parengtinio valymo įrenginys
PC. Polimerų paruošimo grandis (centrifugai)
PDR. Perteklinio dumblo rezervuaras
PT. Polimerų paruošimo grandis (tankintuvui)
SN. Nauja atvežtinių ir vietinių nuotekų siurblinė
SBR1, SBR2, SBR3. Sekos biologinis reaktorius
SDR. Sutankinto dumblo rezervuaras
VG. Vandens gerinimo įrenginiai
T. Dumblo tankintuvas
TVP. Techninio vandens paruošimo mazgas
TVT. Techninio vandens talpa (50 m3)